PAS À PAS

LE MONTAGE DE VOTRE 241-P

AVEC VOTRE NUMÉRO 105

- **105A** Traverse du bogie
- **105B** Triangle de frein
- **105C** Cylindre à air comprimé
- **105D** (1) Sabot gauche
- **105E** (2) Sabot droit
- **DM** M2,0 x4mm (x 4)
- **GP** M1,4 x4mm (x 3)

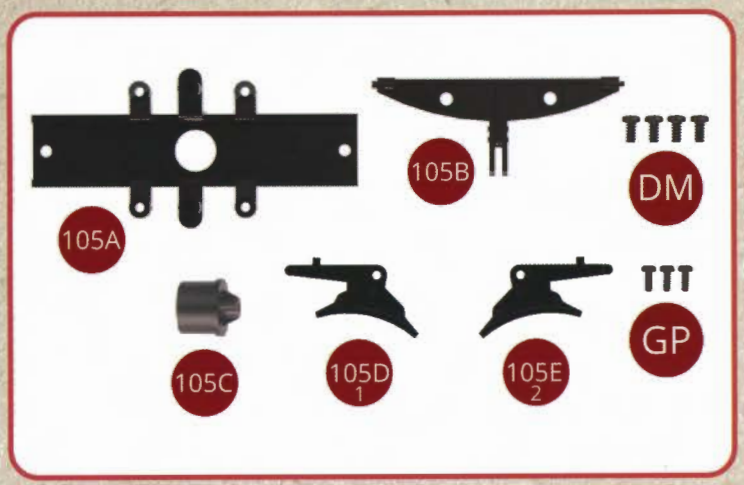

Assemblage de la traverse du premier bogie du tender et de sa tringlerie de freinage

ÉTAPE 1

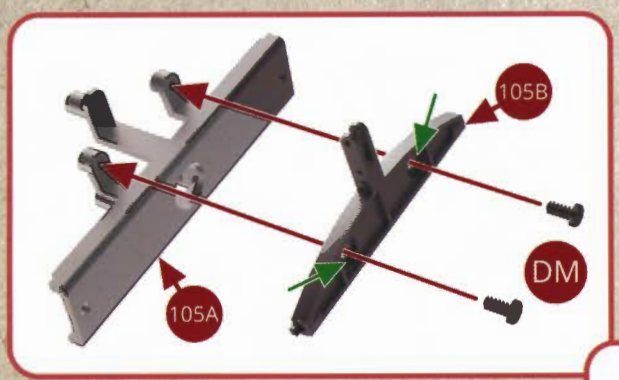

Positionnez le triangle de frein 105B sur la traverse du bogie 105A. Attention aux « anti-trompes » dans les trous du triangle 105B repérés par des flèches vertes sur le schéma. Puis assemblez-les avec deux vis DM.

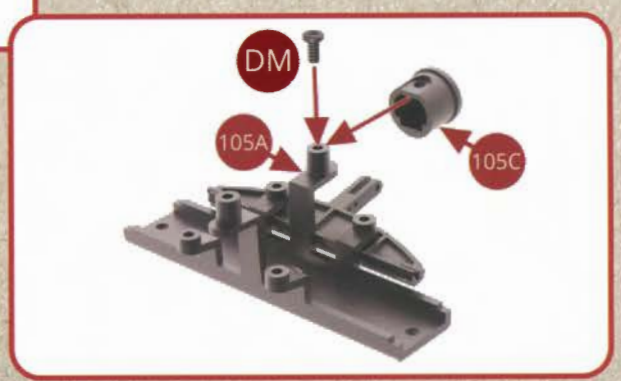

Positionnez le cylindre à air comprimé 105C sur la traverse du bogie 105A et assemblez-le avec une vis DM.

ÉTAPE 2

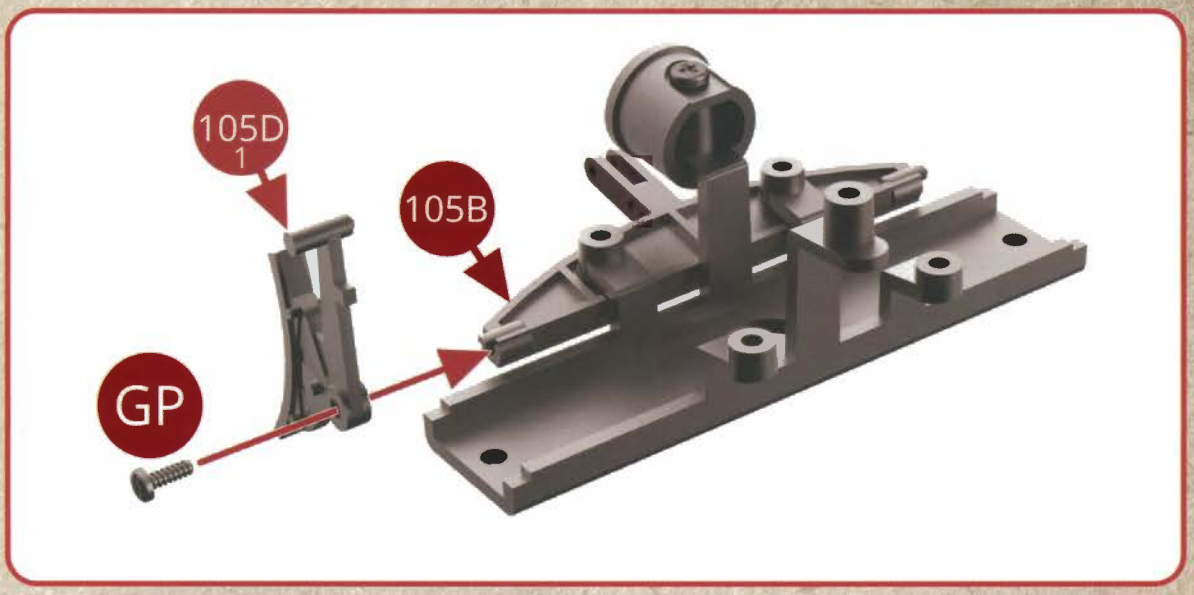

Positionnez le sabot gauche 105D (1) à l'extrémité gauche du triangle de frein 105B et assemblez-le avec une vis GP.

ÉTAPE 3

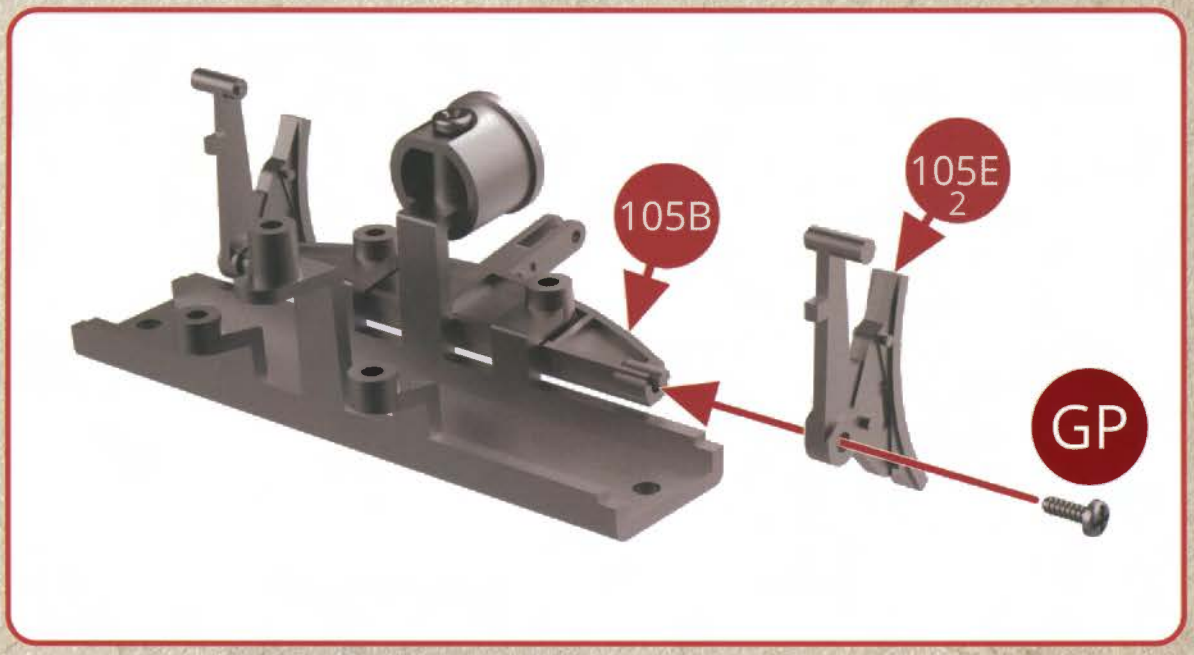

Positionnez le sabot droit 105E (2) à l'extrémité droite du triangle de frein 105B et assemblez-le avec une vis GP.

VUES DES MONTAGES TERMINÉS

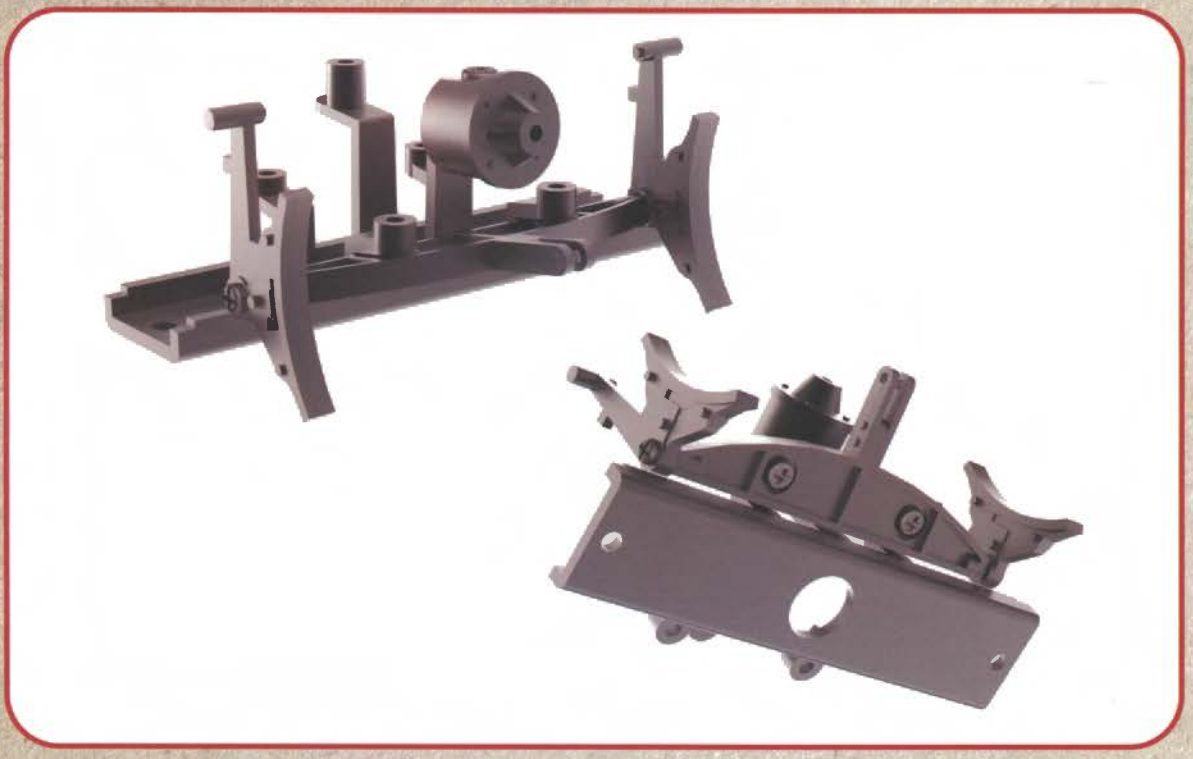
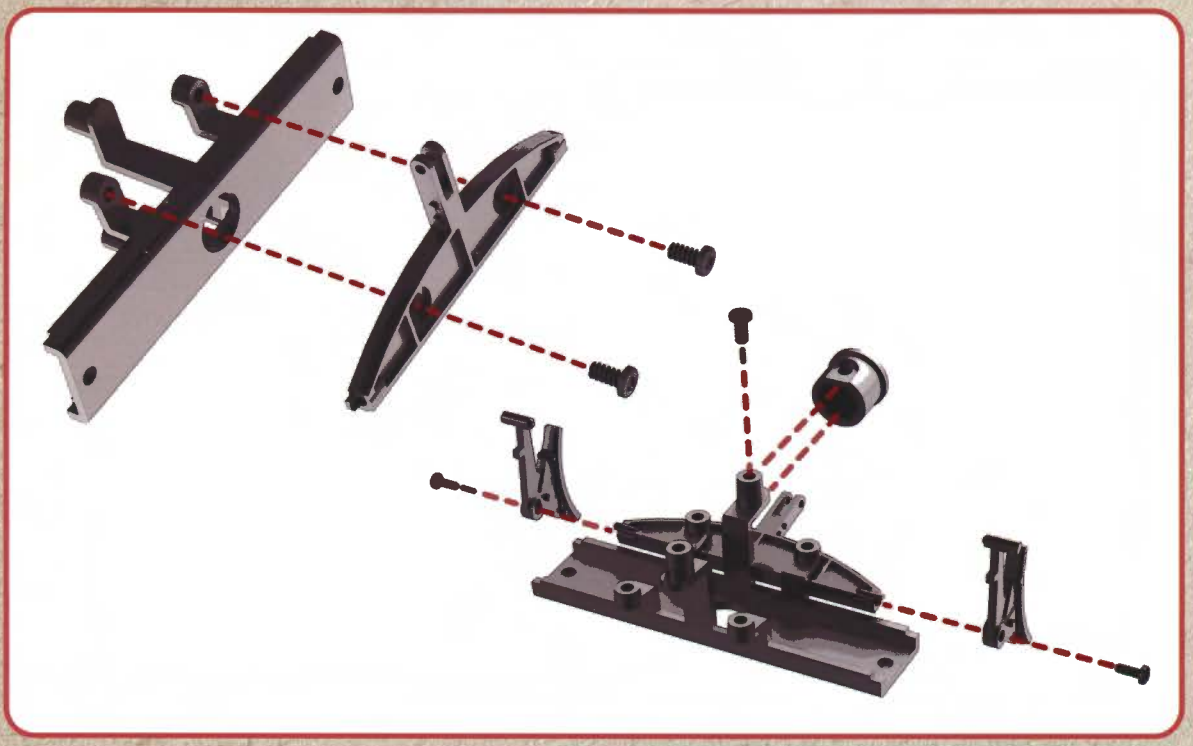
VUES DES ASSEMBLAGES