PAS À PAS

LE MONTAGE DE VOTRE 241-P

AVEC VOTRE NUMÉRO 104

- **104A** Face extérieure de boîte d'essieu
- **104B** Face intérieure de boîte d'essieu
- **104C** Ressort de suspension
- **104D** Couvercle de boîte d'essieu (x 4)
- **AP** Vis M1,7 x4mm (x 3)
- **DM** Vis M2,0 x4mm (x 3)
- **FP** Vis M2,0 x4mm (x 5)

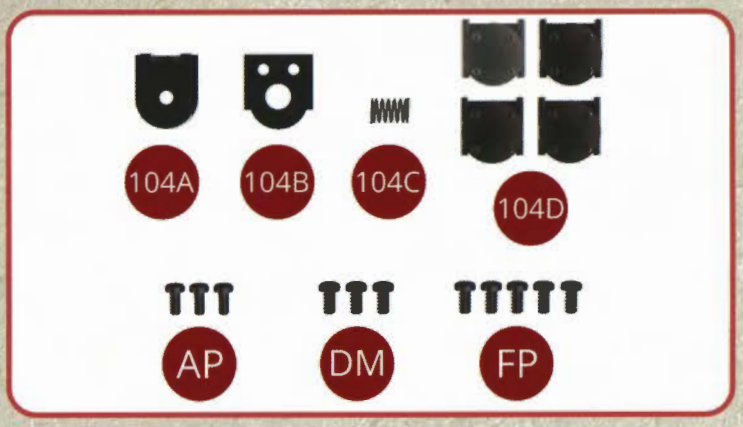

Assemblage d'un bogie du tender

ÉTAPE 1

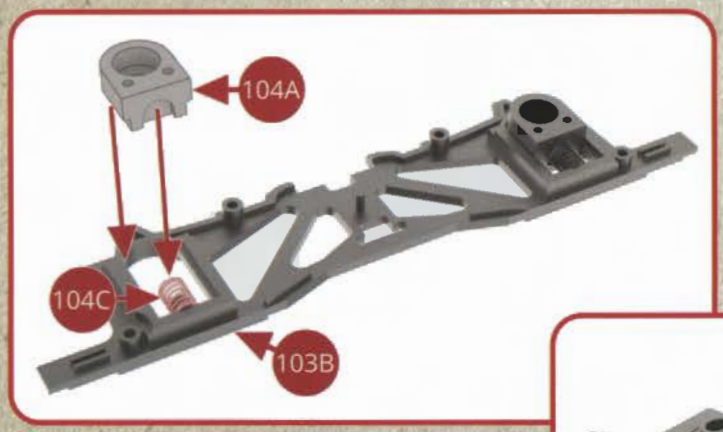

Positionnez le ressort de suspension 104C dans le flanc de bogie intérieur gauche 103B.
Positionnez la face extérieure de boîte d'essieu 104A sur le flanc de bogie intérieur gauche 103B et engagez-le sous le ressort de suspension 104C.

Retournez le flanc de bogie 130B, positionnez la face intérieure de boîte d'essieu 104B sur la face extérieure de boîte d'essieu 104A et assemblez le tout avec deux vis AP.

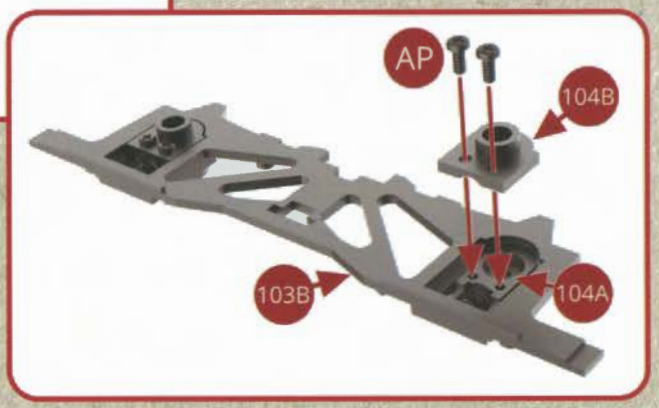

ÉTAPE 2

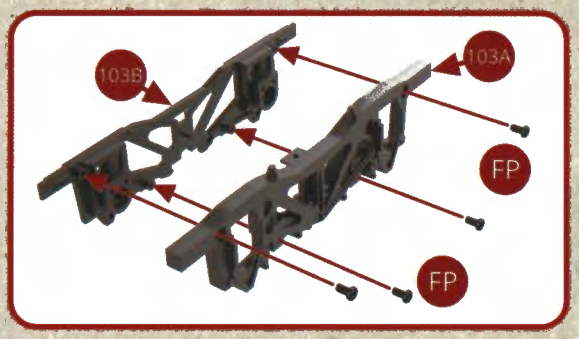

Positionnez le flanc de bogie extérieur gauche 103A sur le flanc de bogie intérieur gauche 103B et assemblez-les avec quatre vis FP.

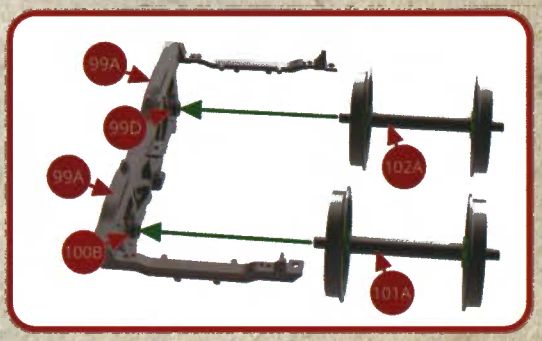

Positionnez les deux essieux montés 101A et 102A respectivement dans les faces internes de boîte d'essieu 99D et 100B.

ÉTAPE 3

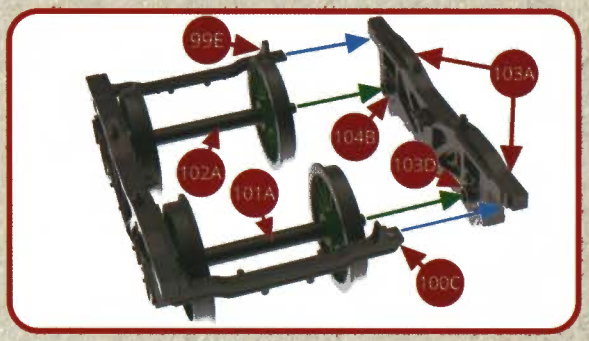

Positionnez la traverse d'extrémité de bogie 103A sur les extrémités des flancs de bogie 99E et 100C tout en engageant, dans le même mouvement, les corps d'essieu 101A et 102A dans les paliers des faces internes de boite d'essieu 103D et 104B.

Retournez le bogie à l'envers et assemblez les traverses d'extrémité de bogie sur le flanc de bogie extérieur gauche 103A avec deux vis DM.

ÉTAPE 4

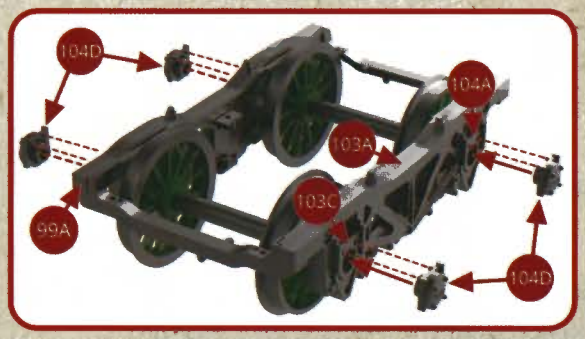

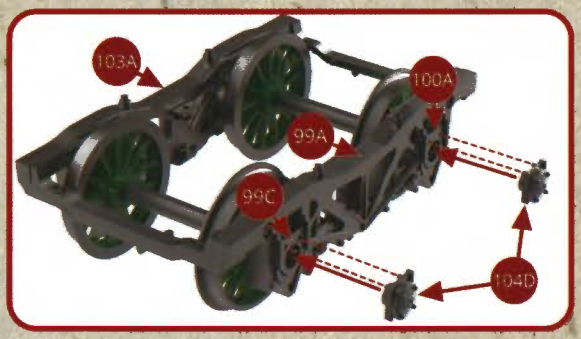

Positionnez deux couvercles de boîte d'essieu 104D sur les faces externes de boîte d'essieu 103C et 104A. Faites pivoter le bogie et accédez à l'autre face. Positionnez deux autres couvercles de boîte d'essieu sur les faces externes de boîte d'essieu 99C et 100A. Les deux faces extérieures du bogie sont identiques et les couvercles de boîte d'essieu peuvent se placer dans n'importe quel ordre de succession.

VUES DES MONTAGES TERMINÉS
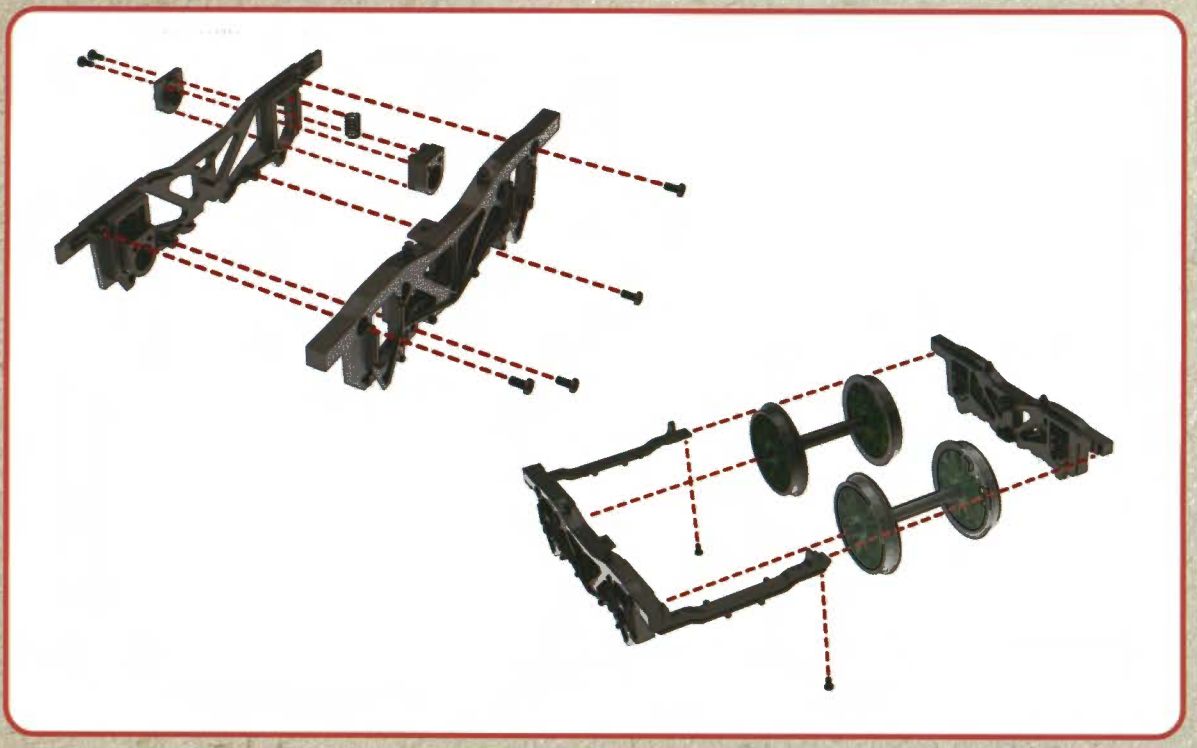
VUES DES ASSEMBLAGES