PAS À PAS

LE MONTAGE DE VOTRE 241-P

AVEC VOTRE NUMÉRO 75

- 75A Châssis-poutre
- 75B Évacuation d'eau
- 75C Vanne de gauche
- 75D Vanne de droite
- 75E Conduite d'eau (x 2)
- 75F Plaque de fermeture
- DM Vis M2,0 x4mm (x 9)
- AP Vis M1,7 x4mm (x 3)

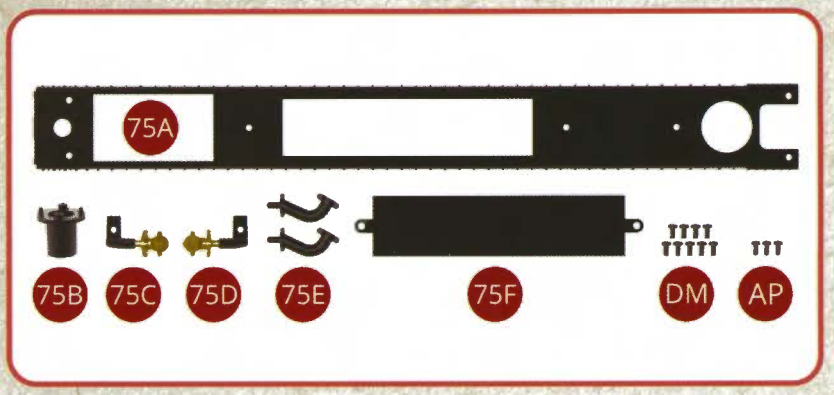

Fin du montage de la locomotive. Assemblage du châssis-poutre du tender et mise en place, pré-assemblage des conduites d'eau

ÉTAPE 1

Nous terminons le montage de la locomotive avec la mise en place des accessoires du côté gauche et des écrans pare-fumée.

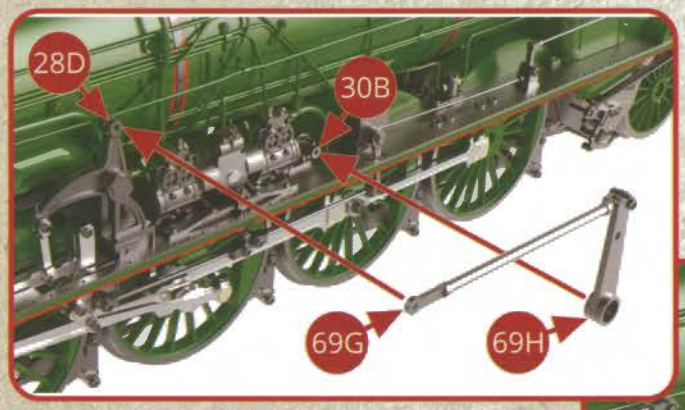

Présentez l'arbre 69G sur le renvoi d'angle 28D, et le bras de commande 69H sur le support gauche 30B de l'arbre de relevage.

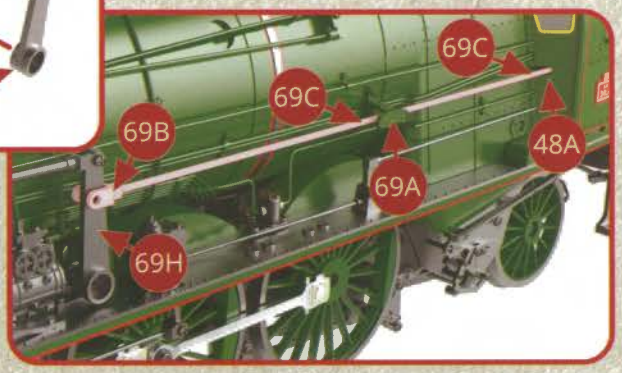

Faites glisser le long arbre de commande de distribution 69C dans l'indicateur 69A et enfilez-le dans son encoche de la paroi avant gauche de la cabine 48A. Alignez la fourche 69B avec l'orifice présent sur le bras de commande 69H.

ÉTAPE 2

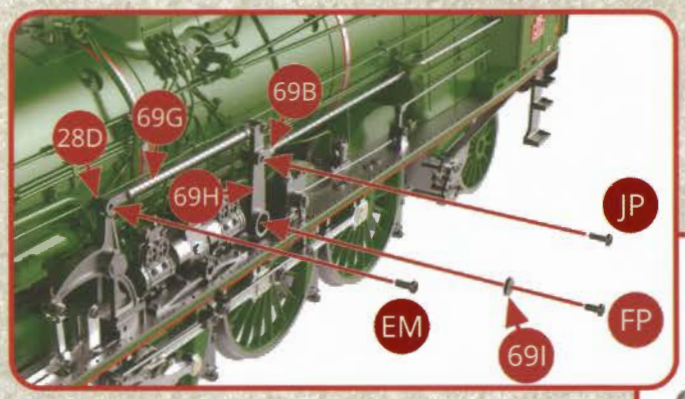

Assemblez l'arbre 69G sur le renvoi d'angle 28D avec une vis EM, et assemblez aussi l'arbre 69G sur le même bras 69H avec une vis FP et une rondelle 69I. Assembler la fourche 69B sur le bras 69H avec une vis JP.

Remettez en place l'écran pare-fumée gauche 4A sur ses deux supports 68I et assemblez-le ensuite sur le tablier gauche avec deux vis IM.

ÉTAPE 3

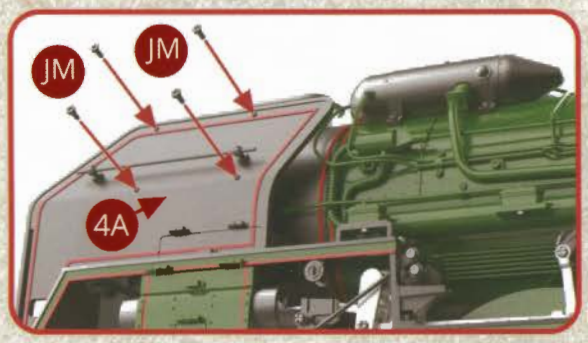

Assemblez l'écran pare-fumée sur ses deux supports 68I avec quatre vis JM (voir l'illustration ci-dessus).

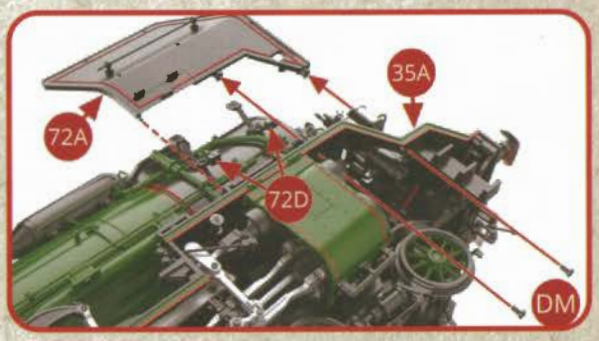

Présentez l'écran pare-fumée droit 72A sur ses deux supports 72D et sur le tablier droit 35A. Assembler ensuite l'écran sur le tablier avec deux vis DM.

ÉTAPE 4

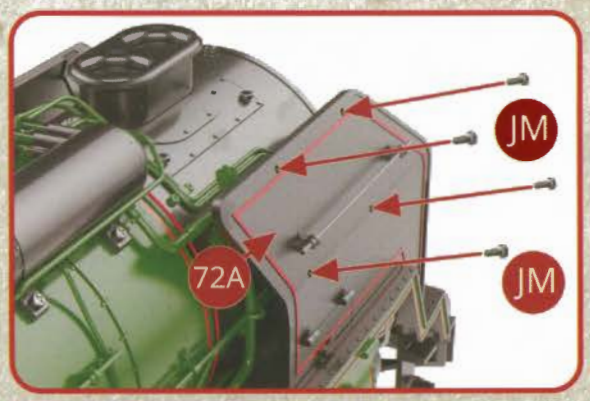

Assemblez l'écran pare-fumée 72A sur ses deux supports 72D avec quatre vis JM.

Le montage de la locomotive est terminé. Nous continuons avec celui du tender.

ÉTAPE 5

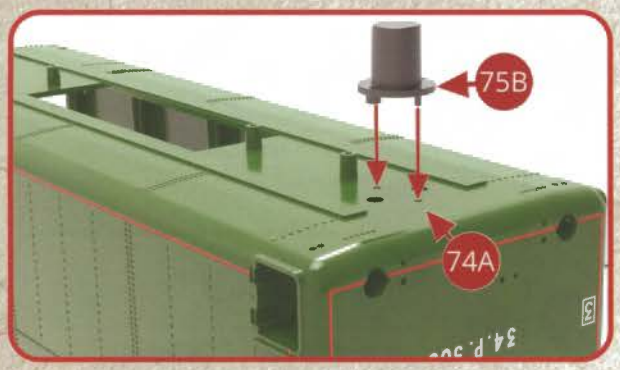

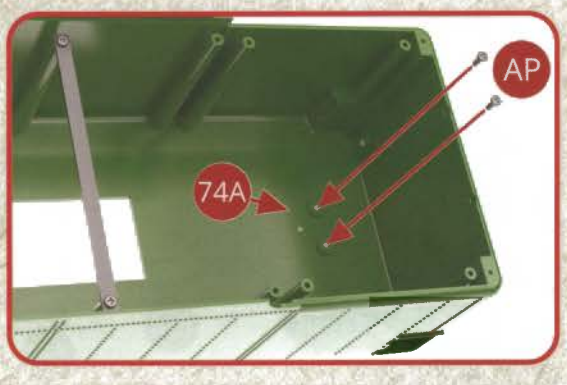

Positionner la conduite d'évacuation d'eau 75B sous la caisse du tender et assemblez-la avec deux vis AP engagées par l'intérieur de la caisse.

ÉTAPE 6

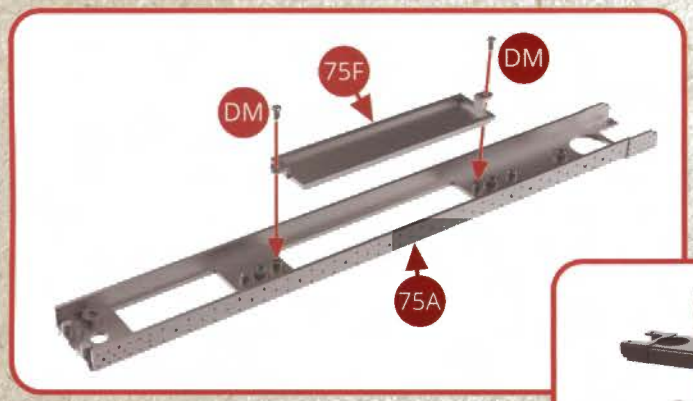

Positionnez la plaque de fermeture 75F sur le châssis-poutre 75A et assemblez-les avec deux vis DM.

Positionnez le châssis-poutre 75A contre le dessous de la caisse du tender 74A et assemblez-le avec cinq vis DM.

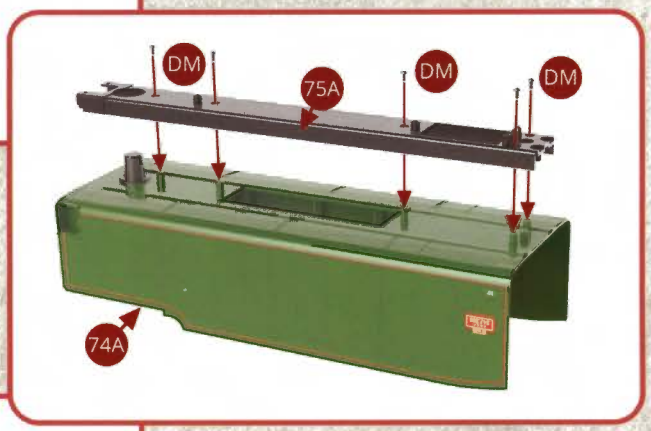

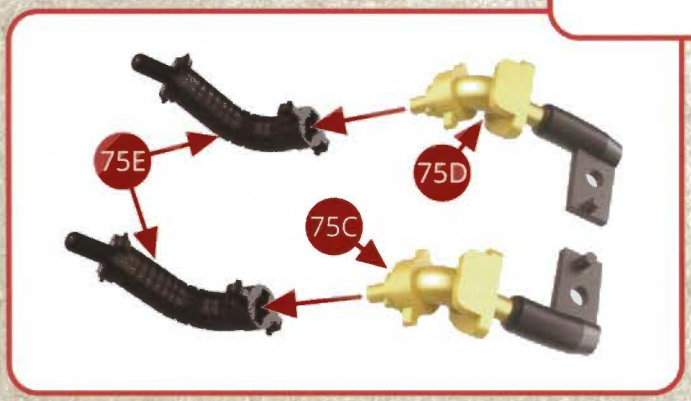

Positionnez les deux conduites d'eau 75E respectivement sur la vanne de gauche 75C et sur la vanne de droite 75D.

VUES DES MONTAGES TERMINÉS
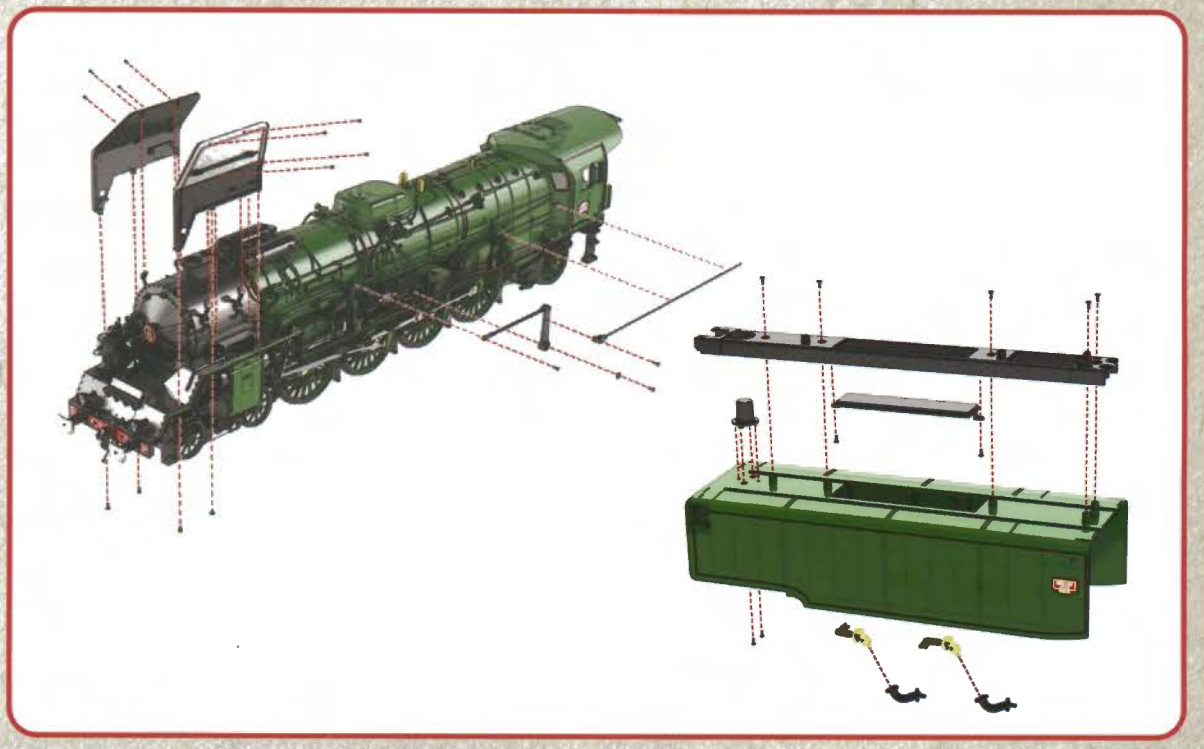
VUES DES ASSEMBLAGES