PAS À PAS

LE MONTAGE DE VOTRE 241-P

AVEC VOTRE NUMÉRO 73

- 73A Tuyau à eau
- 73B Tuyau à eau
- 73C Base du graisseur
- 73D Graisseur
- 73E Marche d'accès
- 73F Arbre de commande
- 73G Bras de commande
- 73H Rondelle
- 73I Turbodynamo
- 73J Tuyau
- 73K Autocollant (x 4)
- SM Vis M1,2 x3mm (x 3)
- XM Vis M1,2 x3,5mm (x 3)
- JM Vis M1,4 x3mm (x 14)
- EM Vis M1,7 x4mm (x 15)
- LM Vis M2,3 x5mm (x 10)
- DM Vis M2,0 x 4mm (x 8)
- OM Vis M1,4 x5mm (x 2)
- AP Vis M1,7 x 4mm (x 8)
- FP Vis M2,0 x4 mm (x 3)
- JP Vis M1,7 x5mm (x 2)

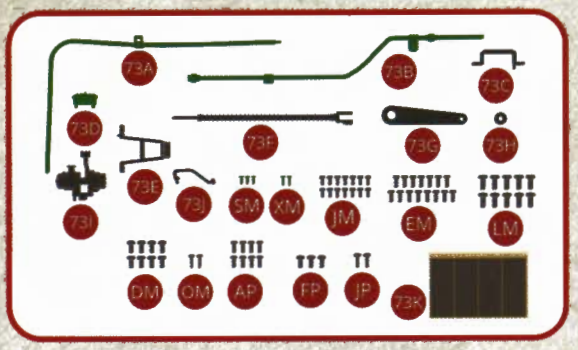

Assemblage de la chaudière, de la cabine de conduite, et du châssis

Conservez les vis non utilisées, elles vous serviront pour les étapes du N° 74.

ÉTAPE 1

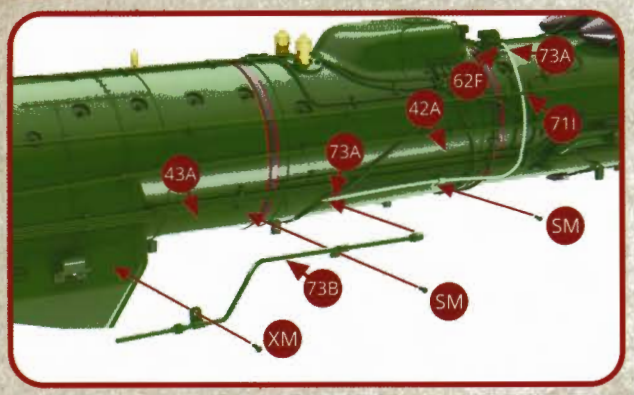

Enfilez le tuyau à eau 73A en passant sous le tuyau 71I et positionnez-le contre la commande de surchauffeur droit 62F puis assemblez-le sur la virole de chaudière 42A avec une vis SM. Positionnez le tuyau 73B avec le tuyau 73A, et assemblez-les sur la virole de chaudière 43A avec des vis SM et XM.

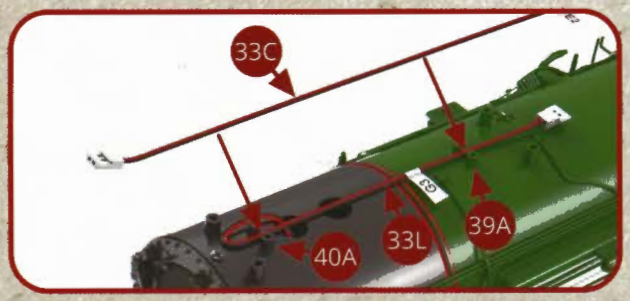

Détachez le fil électrique E2 33C de l'ensemble de câblage et positionnez-le parallèlement avec le fil G3 33L sur la boîte à fumée 40A et les soclès filetés de la virole 39A.

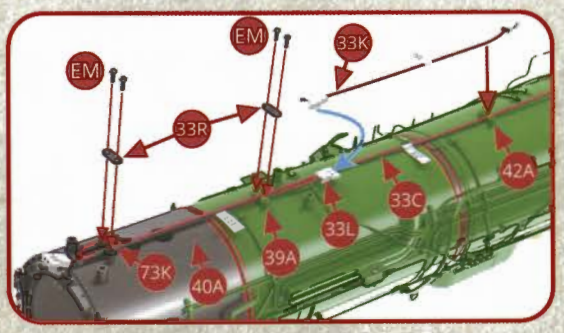

Mettez en place les fils électriques G3 33L et E2 33C avec un autocollant 73K. Assemblez les fils G3 33L et E2 33C avec quatre vis EM et deux cavaliers 33R. Détachez le fil électrique G2 33K de l'ensemble de câblage et branchez-le sur le fil G3 33L, positionnez-le le long du fil E2 33C en passant entre les socles filetés de la virole de chaudière 42A.

ÉTAPE 2

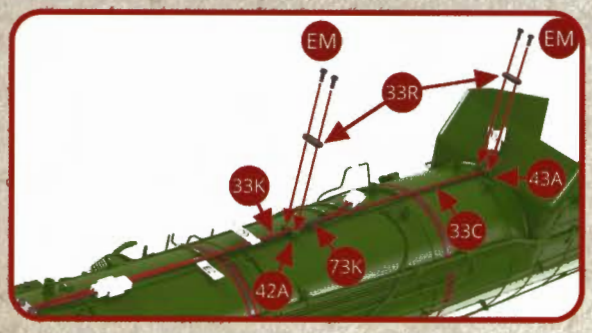

Attachez ensemble les fils G2 33K et E2 33C avec un autocollant 73K. Positionnez les fils G3 33K et E2 33C contre la virole de chaudière 42A et la boîte à fumée avec quatre vis EM et deux cavaliers 33R.

Dans la cabine de conduite retirez l'autocollant 33T de la paroi intérieure gauche 48A, ceci libérant le fil électrique E3 33D.

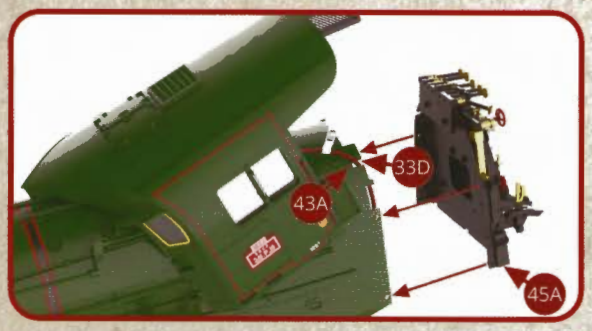

Engagez délicatement la cabine de conduite à cheval sur le foyer 43A. Tirez le fil électrique E3 33D à travers l'intérieur du foyer 43A en le passant par l'espace libre supérieur et mettez en place la devanture du foyer 45A que l'on placera à l'extrémité arrière du foyer.

ÉTAPE 3

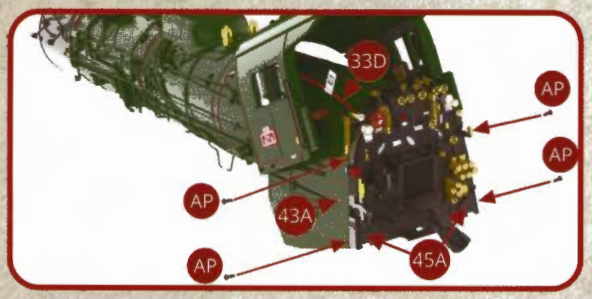

Placez la devanture du foyer 45A sur le foyer 43A avec quatre vis AP placées sur chaque côté de la locomotive.

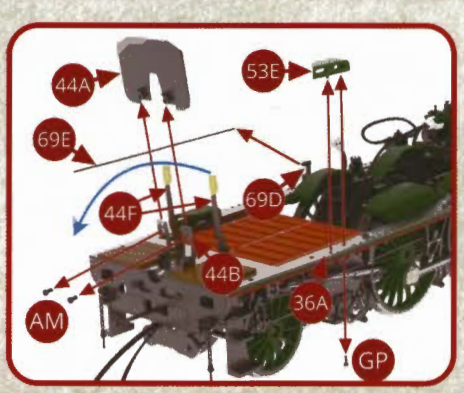

Démontez la plate-forme pliante 44A, la tringlerie de commande 69E, et le cale-pied droit d'accès au tablier 53E et retirez-les du châssis. Bien conserver ces pièces et leurs vis appropriées pour une remise en place correcte à la fin de cette étape 73.

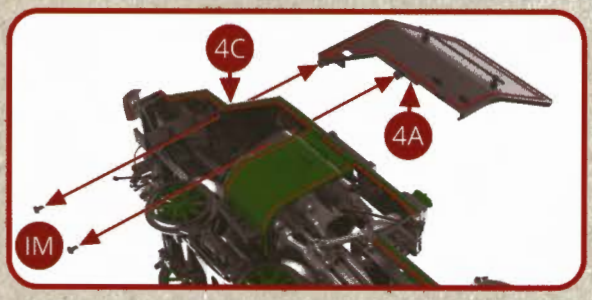

Démontez l'écran pare-fumée gauche 4A de l'avant gauche du tablier 4C en dévissant les deux vis IM. Veuillez conserver la pièce et ses vis pour une remise en place prévue pour l'étape 74.

ÉTAPE 4

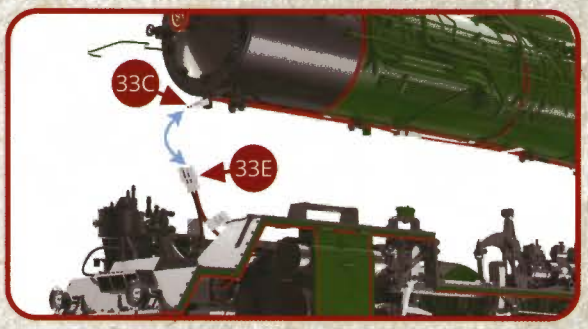

Maintenant passons à la mise en place de l'ensemble chaudière et cabine sur le châssis en commençant d'abord par le raccordement des fils électriques E4 33E et E2 33C.

Ensuite raccordez le fil G1 33J au fil G3 33K. Faites une boucle avec l'excédent de longueur du fil G1 33J et collez-le contre le fil E2 33C avec un autocollant 73K (voir l'image suivante). Raccordez le fil E1 33B au fil E2 33C.

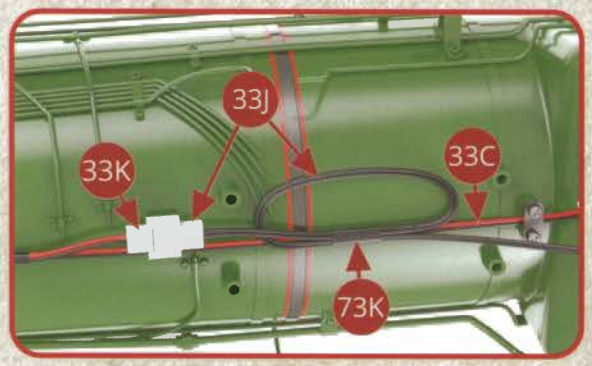

Faites une boucle avec l'excédent de longueur G1 33J et collez-le contre le fil E2 33C avec un autocollant 73K.

ÉTAPE 5

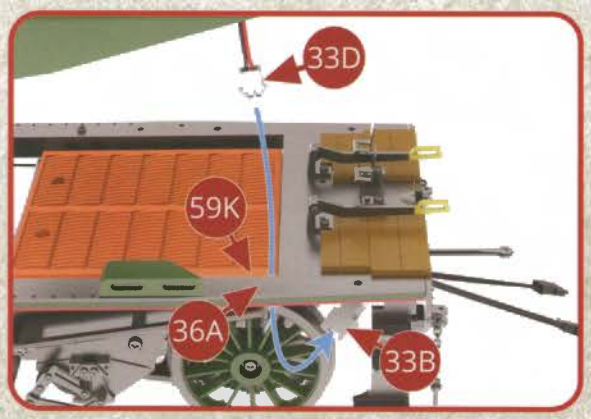

Raccordez le fil E3 33D au fil E1 33B en l'enfilant dans l'espace libre situé entre la grille du foyer 59K et le côté gauche de la plate-forme arrière 36A de la cabine de conduite. Maintenant il est possible de poser la chaudière et la cabine sur le châssis.

Tout en assemblant la paroi droite de la cabine de conduite 49A sur la plate-forme côté droit 36A, prenez soin de bien positionner les tuyaux et tubes 71I, 71L et 70A dans leurs encoches respectives à l'avant de la cabine. Ces tuyaux et tubes sont de couleur vert clair sur le dessin.

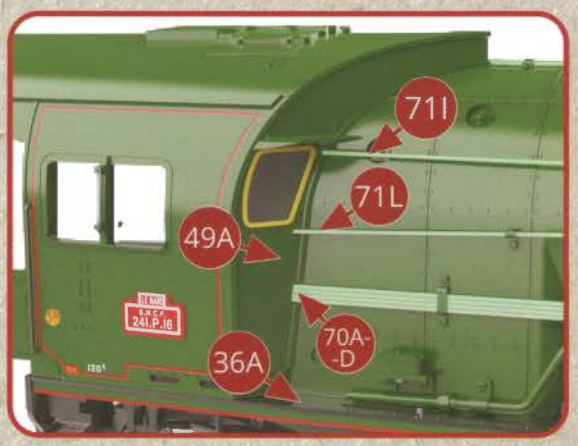

ÉTAPE 6

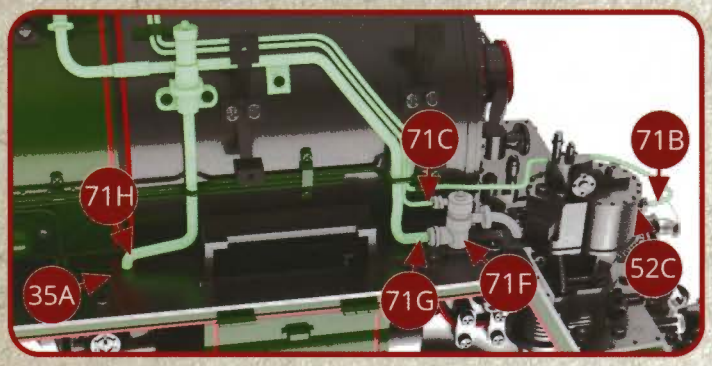

Positionnez le tube 71B à sa place sur le compresseur 52C. Positionnez le tube 71C et le tuyau 71G sur le répartiteur de la commande de purge des soupapes 71F. Positionnez le tuyau 71H sur le tablier droit 35A. Ces tuyaux et tubes sont de couleur vert clair sur le dessin.

ÉTAPE 7

Positionnez le tuyau 64J sur le tablier gauche avant 4C.

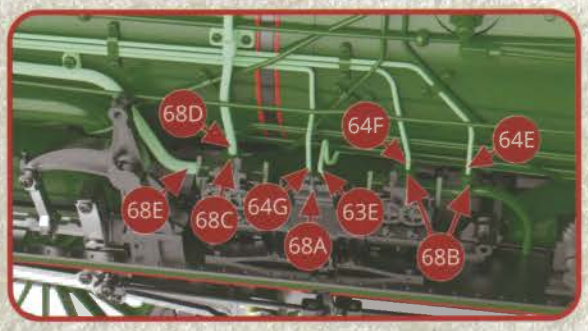

Positionnez les tuyaux 68D et 68E sur le répartiteur 68C. Positionnez les tuyaux 64G et 63E sur la pompe du réchauffeur d'eau 68A. Positionnez les tubes 64F et 64E sur le raccord-répartiteur 68B. Tous ces tuyaux et tubes sont en vert clair sur le dessin.

ÉTAPE 8

Tout en assemblant la paroi gauche de la cabine de conduite 48A sur la plate-forme côté gauche 36A, positionnez les tuyaux et tubes 67F et G, 67C et D, 65A, 64A-B et 67A (couleur vert clair sur le dessin) dans leurs encoches à l'avant gauche de la cabine. Positionnez les tubes 63E et 67A (en vert clair sur le dessin) sur la cuve de décantation 38E.

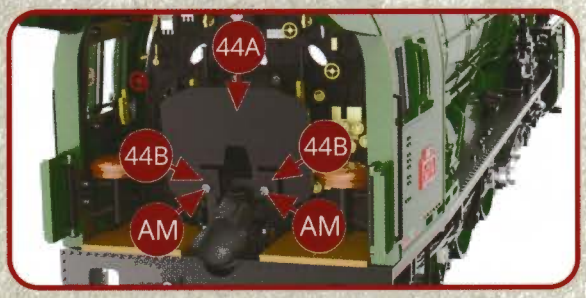

Remettez en place la plate-forme pliante 44A sur ses deux charnières 44B et assemblez-la avec deux vis AM.

VUES DES MONTAGES TERMINÉS
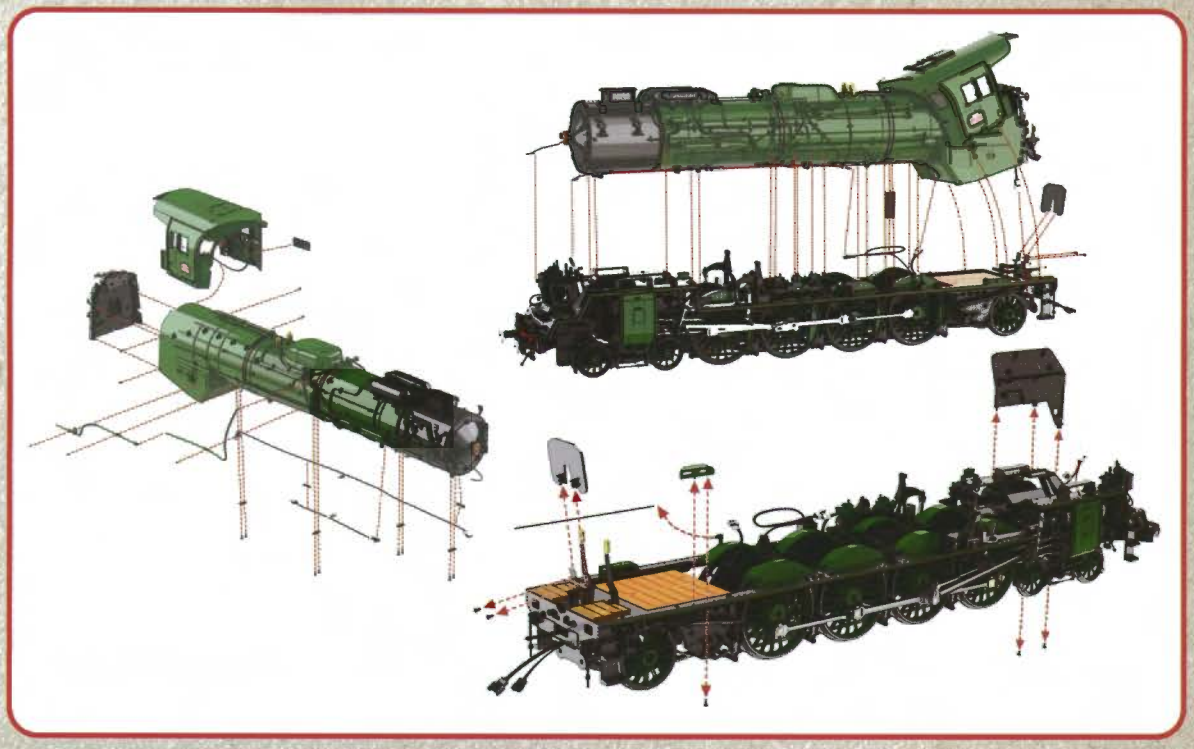
VUES DES ASSEMBLAGES